1.View and size(视图及尺寸)

Main technical indicators(主要技术指标)	
1.Mating (插拔次数)	5000
2.Working Temperature (温度)	-55～+150 ℃
3.IP Rating (防护级别)	IP 50
4.Diameter of socket end(插合端直径)	ϕ0.9
5.Testing Voltage (测试电压)	1200V
6.Working Voltage (工作电压)	900V
7.Rated Current (额定电流)	8A
8.Shell material(壳体材质)	Brass (chromium-plated) shell and nut/(nickel-plated) lock sleeve and middleware/黄铜（镀铬）外壳和螺母/(镀镍)锁套筒和中间件
9.Pin Material(插针材料)	Copper alloy gold plating(铜合金镀金)
10.Insulator material(绝缘体材质)	L:PPS P:PEEK

Sum up(总结)	
Series(系列）	B
Shell style/model（外壳样式/型号）	MHG:Floating socket, cable chuck and nut, used to install bending relief.(浮动式插座，电缆夹头和螺母，用来安装弯曲救济)
Button（按键)	A button(一个按键)
Termination type（终止类型）	Mother solder tin(母焊锡)
Line diameter awg(线材直径)	28-20AWG
Cable diameterϕ（电缆直径）	ϕ3.3-4.2MM
Match plug(匹配插头)	TGG.0B.P03.CXAD42H

Location pin combination(定位销组合)

(编号) Numder	Number of positioning pins(定位销数量)	Angle(角度)	Series(系列)--0B
G	One(1)		(Zero degrees)0°
A	Two(2)	A	Thirty degrees(30°)
B	Two(2)		Sixty degrees(60°)
C	Two(2)		Ninety degrees(90°)
D	Two(2)	β	135 degrees(135°)
E	Two(2)		145 degrees(145°)
F	Two(2)		155 degrees(155°)
J	Two(2)	γ	Forty-five degrees(45°)
K	Two(2)		Seventy degrees(70°)
L	Two(2)		80 degrees(80°)

	A	B	C√	ANGLE	
5-10	±0.02	±0.05	±0.1	0°-30°	±0.1°
50-100	±0.1	±0.15	±0.2	61°-90°	±0.5°
50-100	±0.15	±0.2	±0.25		
100-	±0.15%	±0.20%	±0.25%		

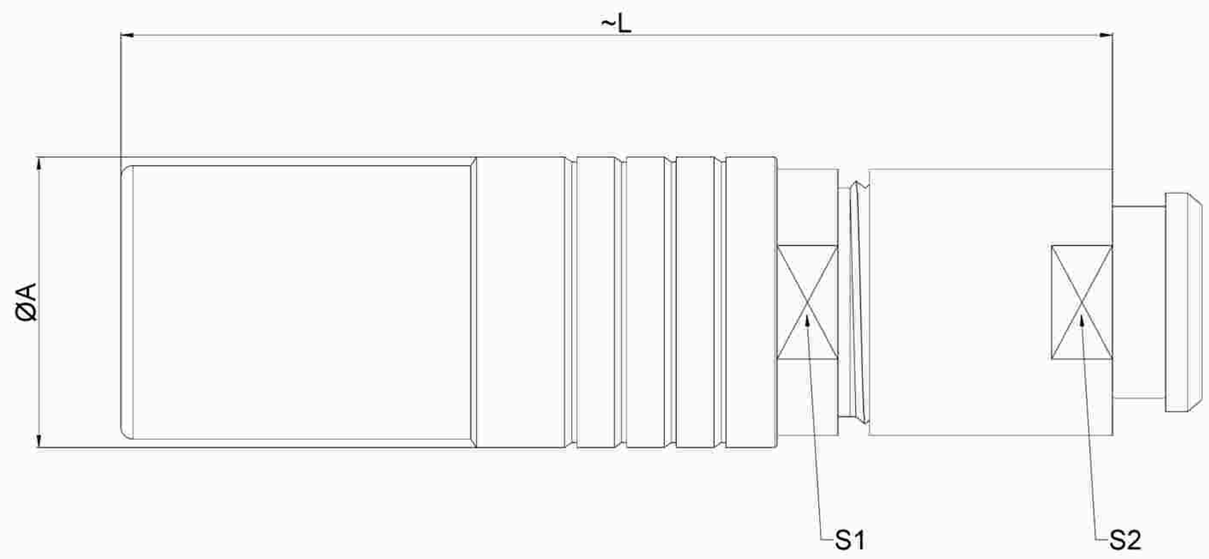

	ϕA	L	S1	S2
MM	ϕ9.5	34.5	8.0	7.0
in	0.3740	1.3583	0.315	0.2756

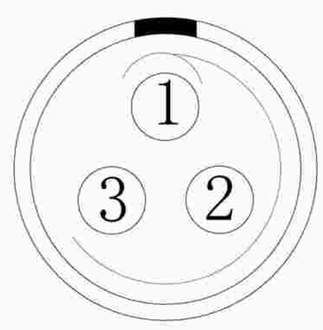

Welded surface
(焊接面)

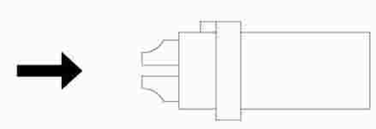

(Welded mother adhesive core)
焊接型母胶芯

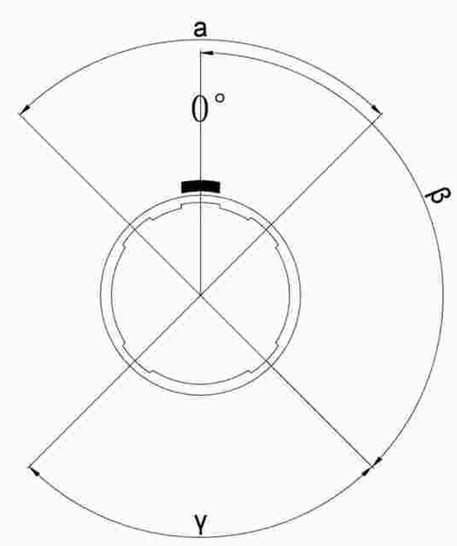

Positive view of the socket
(插座正视图)

MH G. 0B. P03.C X L D 42 H

- Model(型号)
- Positioning pin(定位销)
- Series(系列）
- Needle core configuration(针芯配置)
- Outer casing(外壳)
- Insulator(绝缘体)
- Needle core(针芯)
- Type of CXamp(线夹类型)
- Cable diameter(电缆直径)

SH means a sheath type, not a cover type.
（H表示护套型，不表示为不带护套型）)

DESIGNED(设计)		DATE(日期)		SCALE(比额)	N/A(不适用)
CHECKED(校对)		DATE(日期)		VIEW(视图)	
APPROVED(审核)		DATE(日期)		UNIT(单位)	MM
				MATERIAL（材料）	

MODEL TYPE
型号类型: MHG.0B.P03.CXLD42H
PART NO. 0B3-core socket
名称： 0B3芯插座
DWG NO.:

WEIGHT(重量)	SHEET(表)	REVISION(修订)
	1/1	A0

广东星坤科技股份有限公司
生效 日期
REVISIONS
文件工程章

www.helloxkb.com www.helloxkb.cn
XKB INDUSTRIAL PRECISION CO.,LIMITED